JENTEC®

Die pneumatischen Pumpen der Hygienic-Reihe



DEBEM HYGIENIC SOLUTIONS

AISIBOXER // SANIBOXER

Die pneumatischen Pumpen der Hygienic-Reihe

Die Produktpalette der Serie „Hygienic“ umfasst äußerst vielseitige Druckluft-Doppelmembranpumpen, die eine Vielzahl von Flüssigkeiten mit variabler Viskosität sicher und effizient fördern können.

- → **SONDERMEMBRANE**
- → **PATENTIERTER LUFTAUSTAUSCHER**
- → **MONOBLOCK IM MITTLEREN BEREICH**
- → **OPTISCHE SENSOREN**
- → **EXZENTRISCHE VENTILE**
- → **DREHBARE ANSCHLÜSSE UND SCHNELLENTLEERUNGSSYSTEM**

Aisiboxer

Volumetrische Druckluft-Doppelmembranpum pen für die Lebensmittel- und Getränkeindustrie.

AISIBOXER-01
AISIBOXER-02
AISIBOXER-03

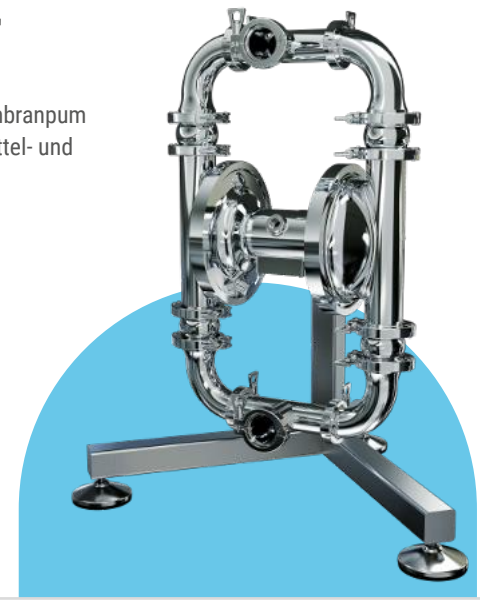

Saniboxer

Volumetrische Druckluft-Doppelmembranpump en für die Bereiche der Pharmazie-, Kosmetik- und Haarpflegeindustrie.

SANIBOXER-01
SANIBOXER-02
SANIBOXER-03

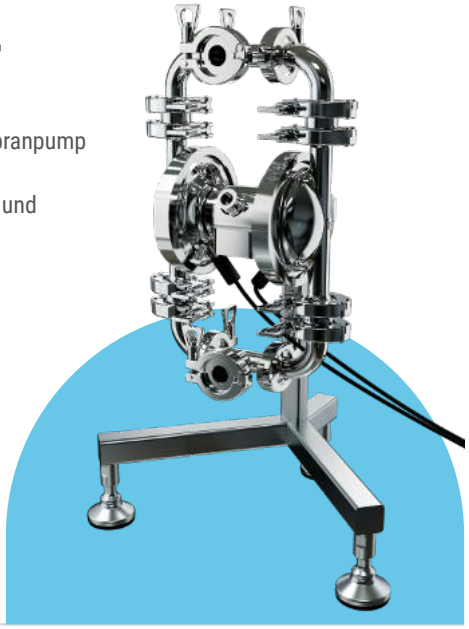

JENTEC Industrievertretung GmbH
Rosenweg 1, D-07751 Jena
Geschäftsführer/Florian Gensch Amtsgericht Jena, HRB 521888
USt.-Ident-Nr.: DE 400 344 488 Steuer-Nr.-: 162/111/08596

Florian Gensch
Phone: +49 (0) 3641 462013
Mobile: +49 (0) 15234283547
jentec@t-online.de // www.jentec.de