Pumpsystems GmbH
Triebsdorfer Weg 17, 96482 Ahorn b. Coburg
Tel. + 49 (0) 9561 733 478 – 0 / FAX -8
Internet: www.pumpsystems.de;
Email: info@pumpsystems.de

Datenblätter zu den Taumelringpumpen TR015 / TR030 / TR080

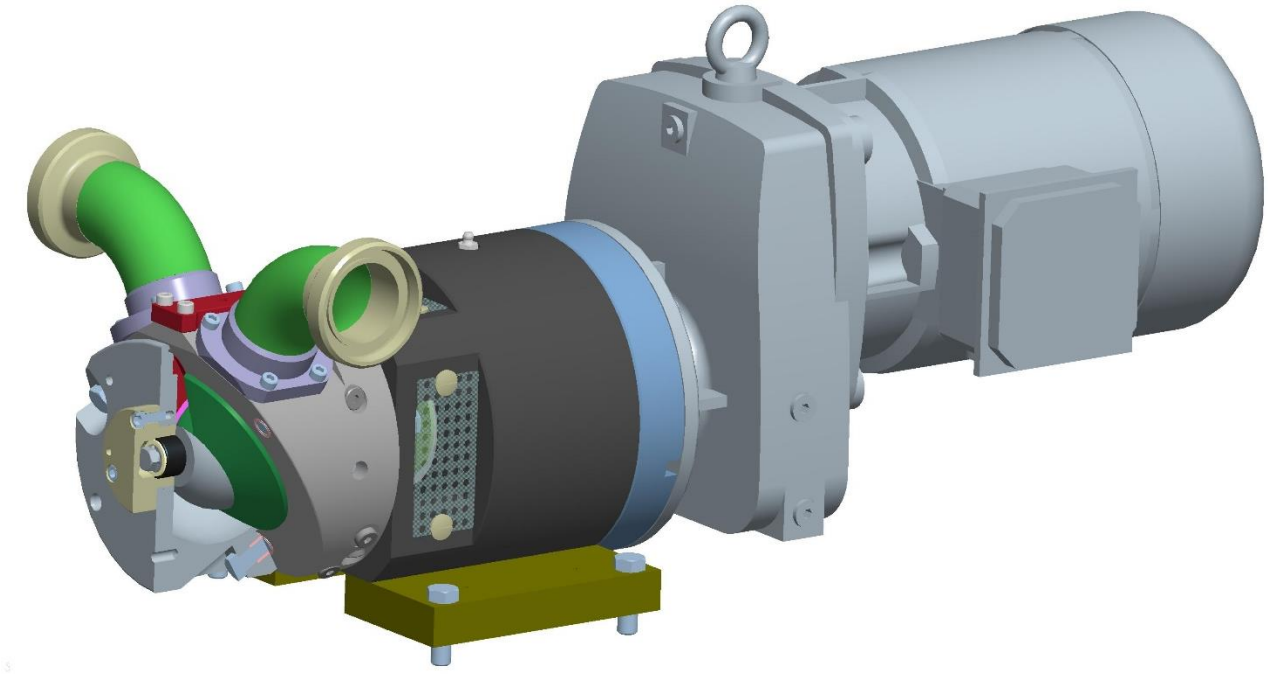

Pumpsystems GmbH
Triebsdorfer Weg 17, 96482 Ahorn b. Coburg
Tel. + 49 (0) 9561 733 478 – 0 / FAX -8
Internet: www.pumpsystems.de;
Email: info@pumpsystems.de

Übersicht:

1. Pumpenkomponenten

1.1 Technologie

1.2 Funktion

2 Merkmale und Vorteile

2.1 Merkmale

2.2. Vorteile

3 Bauarten

4 Kennlinien* der Taumelringpumpen

4.1 Baureihen

4.2 Kennlinie Baureihe TR015

4.3 Kennlinie Baureihe TR030

4.4 Kennlinie Baureihe TR080

5 Konfigurationsbeispiele und Abmessungen

5.1 Konfigurationsbeispiel TR015 - Milchrohrgewinde

5.2 Konfigurationsbeispiel TR015 – Flanschanschluss

5.3 Konfigurationsbeispiel TR030 – Milchrohrgewinde

5.4 Konfigurationsbeispiel TR030 – Flanschanschluss

5.5 Konfigurationsbeispiel TR080 – Milchrohrgewinde

5.6 Konfigurationsbeispiel TR080 – Flanschanschluss

5.7 Konfigurationsoption Pumpenkopf gedreht

6 Notizen

- Übersicht

Pumpsystems GmbH
Triebsdorfer Weg 17, 96482 Ahorn b. Coburg
Tel. + 49 (0) 9561 733 478 – 0 / FAX -8
Internet: www.pumpsystems.de;
Email: info@pumpsystems.de

1. Pumpenkomponenten

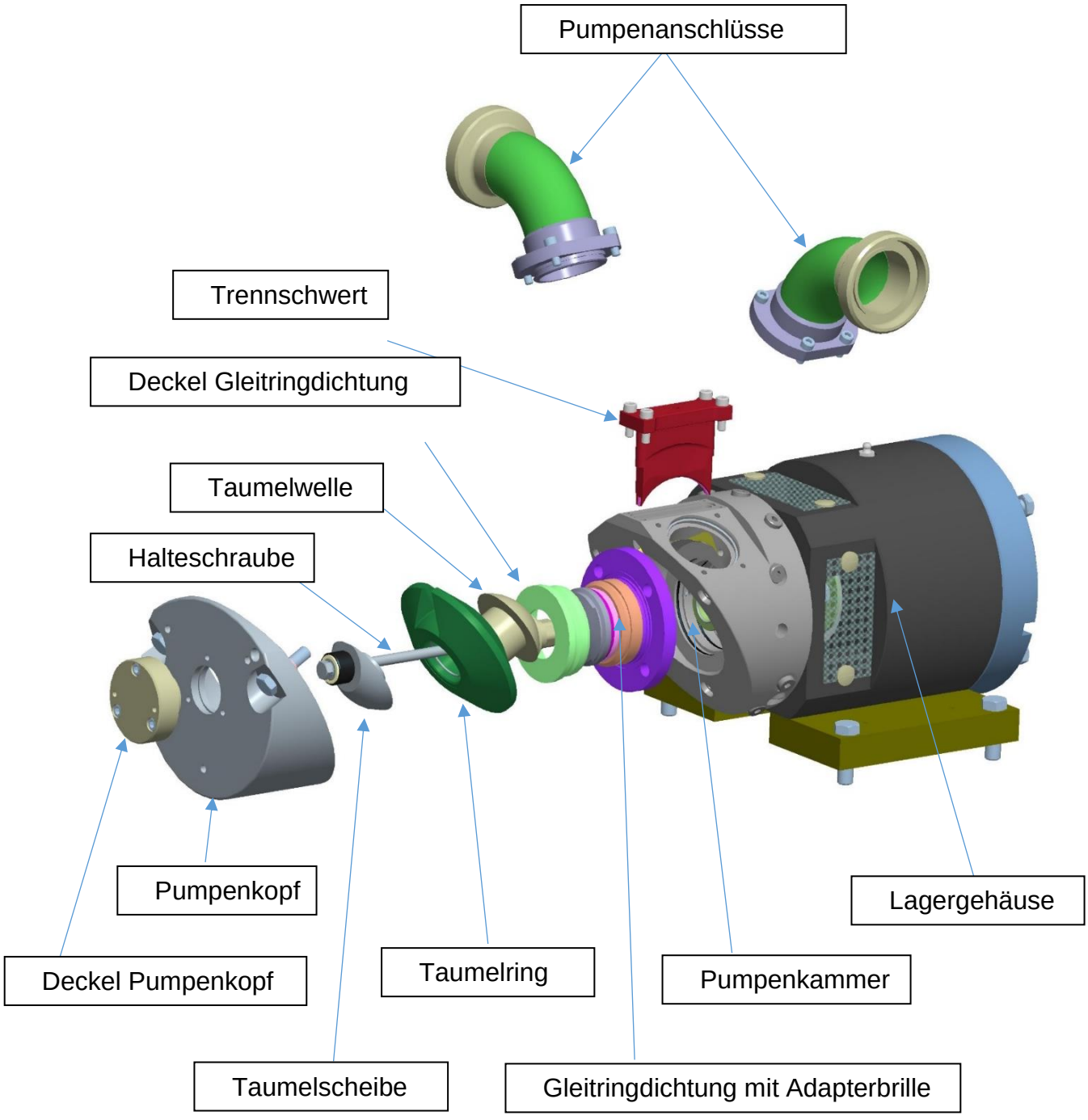

- Übersicht

Pumpsystems GmbH
Triebsdorfer Weg 17, 96482 Ahorn b. Coburg
Tel. + 49 (0) 9561 733 478 – 0 / FAX -8
Internet: www.pumpsystems.de;
Email: info@pumpsystems.de

1.1 Technologie

Die Taumelscheibenpumpe ist eine einstufige selbstansaugende Verdrängerpumpe. Sie arbeitet unabhängig von der Förderrichtung.
Die Pumpe ist in kompakter Rückenauszugs- oder Blockbauweise ausgeführt und eignet sich besonders zur schonenden Förderung von hochviskosen sowie gefüllten Medien.
Die Pendelschwingungsbewegung der Taumelscheibe führt zu einer schallarmen Förderung von hochviskosen Medien.
Der Aufbau der Pumpe ist modular. Es ist möglich, die Pumpe mit allen gängigen Dichtungssystemen auszustatten.
Alle medienberührten Bauteile sind aus Edelstahl (V4A), mit Ausnahme der Taumelscheibe.
Die Taumelscheibe ist aus einem besonders widerstandsfähigen und hochverschleißfesten Kunststoff gefertigt. Ein weiterer zusätzlicher Vorteil ist, dass die Materialkombination passend zum Fördermedium gewählt werden kann.

1.2 Funktion

In der Pumpe ist ein kreisförmiger Kolben drehbar auf einer Welle, diagonal zur Drehachse, angeordnet. Eine Trennwand verhindert, dass sich die Taumelscheibe um die Drehachse dreht. Dadurch wird eine gleichmäßig taumelnde Bewegung gewährleistet.
Die Taumelscheibe bewegt sich innerhalb eines kugelförmigen Pumpengehäuses. Dabei wird das Fördergut von der Taumelplatte angesaugt und anschließend durch die Pumpenkammer gedrückt.
Die Trennwand trennt die Saug- von der Druckseite. Diese Verbesserung sorgt für eine besonders schonende Förderung. Das Material und die beteiligten Feststoffe werden durch den Pumpvorgang weder gequetscht noch geschert.

2. Merkmale und Vorteile

2.1 Merkmale

Der schonende und scherungsarme Umgang mit dem Medium während des Förderprozesses ist eines der wichtigsten Merkmale für den praktischen Einsatz des Pumpenkonzeptes.
Unsere MCP-Technologie (Minimal Changing Parts) ermöglicht eine besondere Servicefreundlichkeit. MCP-Technologie bedeutet kompakte Bauweise mit einer sehr geringen Anzahl von Bauteilen. Betriebs- und Wartungskosten sinken. Die Reinigung ist schnell und einfach.

- Übersicht

Pumpsystems GmbH
Triebsdorfer Weg 17, 96482 Ahorn b. Coburg
Tel. + 49 (0) 9561 733 478 – 0 / FAX -8
Internet: www.pumpsystems.de;
Email: info@pumpsystems.de

2.2 Vorteile

- Produktschutz und scherungsarme Förderung

  - für sensible Medien
  - für hochviskose Produkte
  - für mit Feststoffen beladene Medien

- Hohe Saugleistung

  - selbstansaugendes Fördern
  - pulsationsarme Förderung mit exaktem Volumenstrom
  - Steuerung und exakte Dosierfunktion

- kompakte Baugröße des Pumpenaggregates

  - bei hohen Förderleistungsanforderungen
  - wahlweise in horizontaler und vertikaler Ausführung

- leichte Reinigung

  - durch Spül- und Entleerungsarmatur (cip-fähig)
  - leichte Zugänglichkeit des Pumpenraums

- Reversibilität der Förderrichtung

  - durch Drehrichtungsumkehr ohne Leistungsverlust

- beheizbar und kühlbar

  - wahlweise elektrisches Thermomanagement oder durch Flüssigkeit (Öl oder Wasser)

- Wellenabdichtung als Cartridge System

  - vielfältige Dichtungsvarianten durch modularen Aufbau
  - optional Einsatz aller bekannten Dichtungssysteme
  - umrüstbar ohne Umbau

- einfacher und kostengünstiger Wechsel von Verschleißteilen

  - MCP-Technik
  - schneller Austausch (bei Bedarf auch im eingebauten Zustand möglich)

- Übersicht

Pumpsystems GmbH
Triebsdorfer Weg 17, 96482 Ahorn b. Coburg
Tel. + 49 (0) 9561 733 478 – 0 / FAX -8
Internet: www.pumpsystems.de;
Email: info@pumpsystems.de

Abb. D: Pumpenkopf konfigurierbar mit max. 5 Spülanschlüssen und Bypassöffnung

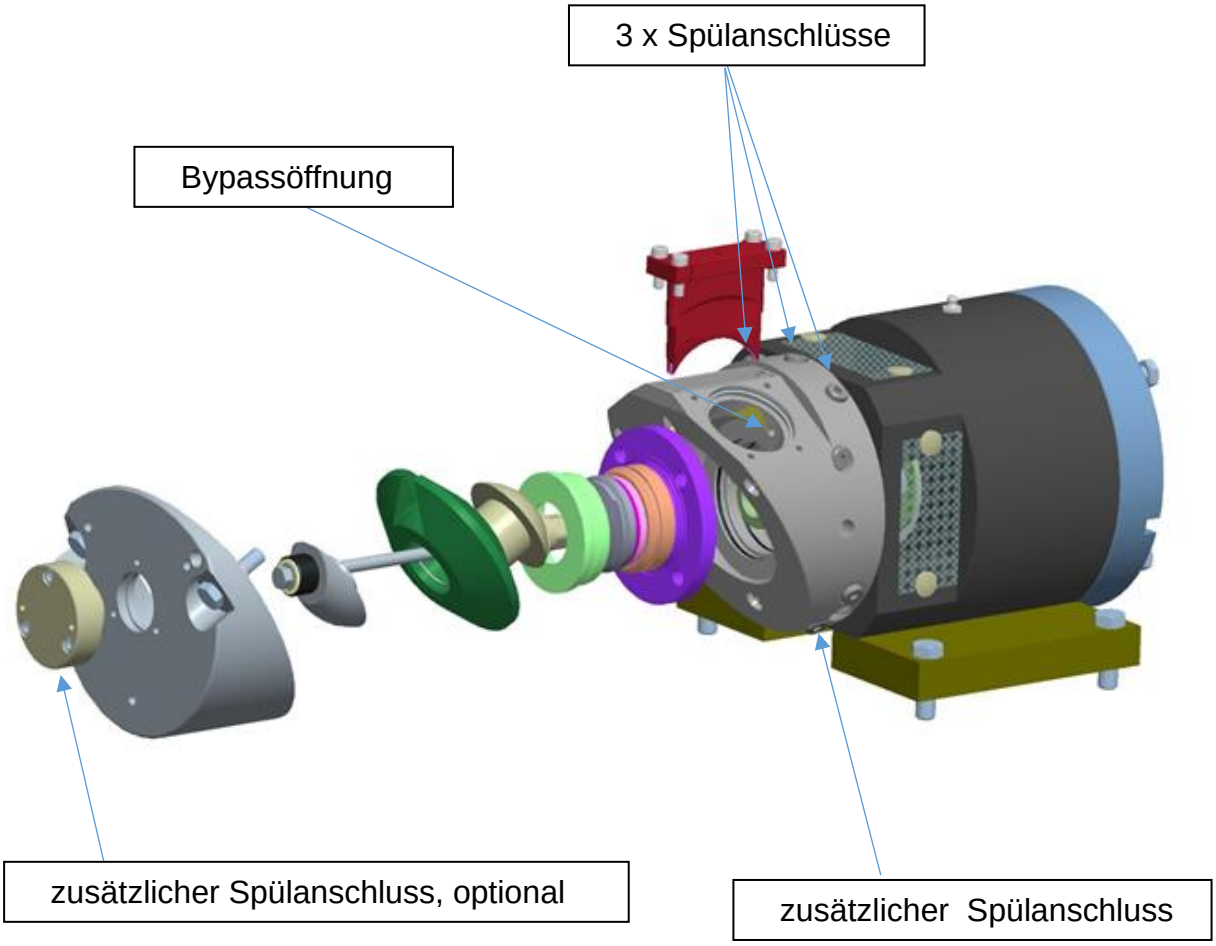

Bypass-Öffnung für Zirkulation zwischen Dichtungsraum u. Pumpenkammer

Durch die Öffnung des Bypasses, wird eine Rückstandsfreie Reinigung bei Spülprozessen erreicht.

- Übersicht

Pumpsystems GmbH
Triebsdorfer Weg 17, 96482 Ahorn b. Coburg
Tel. + 49 (0) 9561 733 478 – 0 / FAX -8
Internet: www.pumpsystems.de;
Email: info@pumpsystems.de

Abb. E: Bypass geöffnet

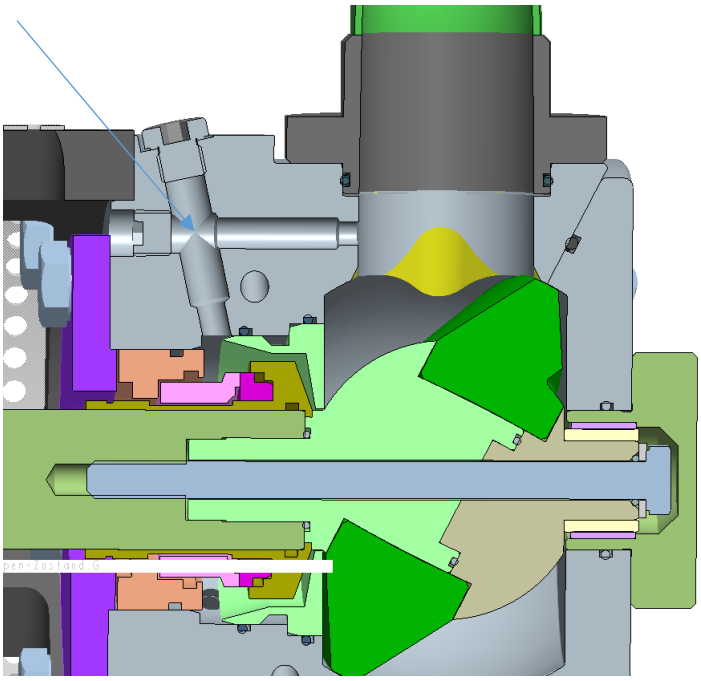

Abb. F: Bypass geschlossen

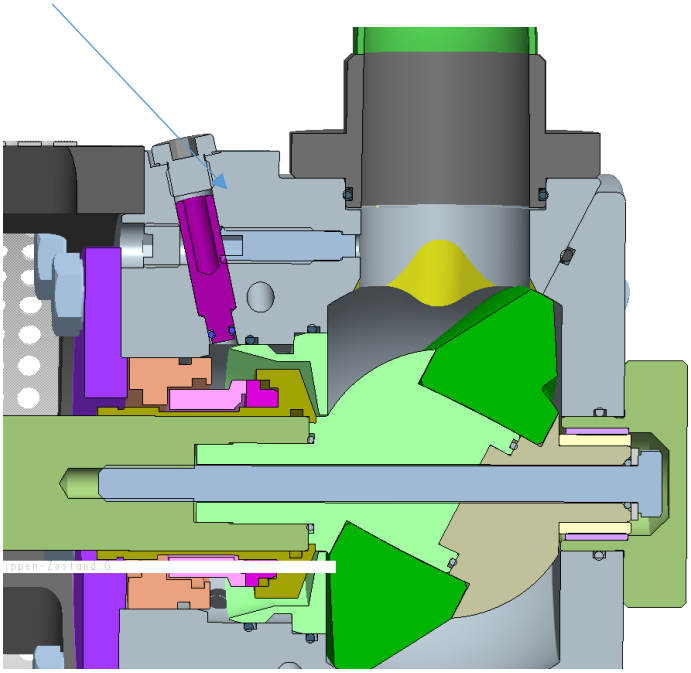

- Übersicht

Pumpsystems GmbH
Triebsdorfer Weg 17, 96482 Ahorn b. Coburg
Tel. + 49 (0) 9561 733 478 – 0 / FAX -8
Internet: www.pumpsystems.de;
Email: info@pumpsystems.de

3. Bauarten

Abb. G: Vertikale Bauweise

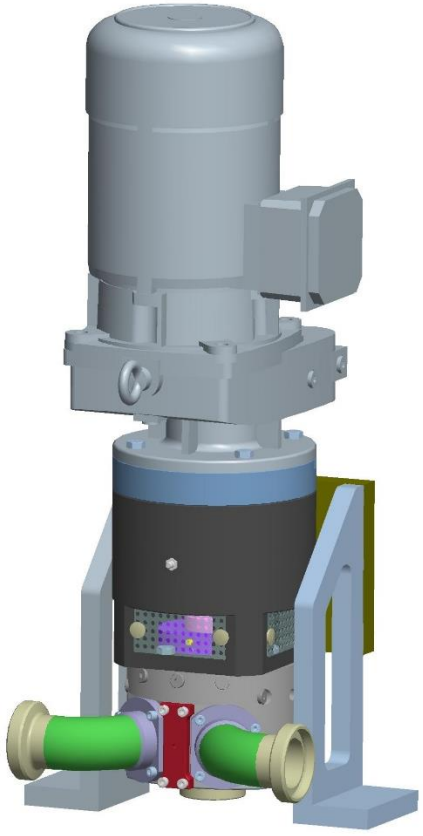

Abb. H: Horizontale Bauweise

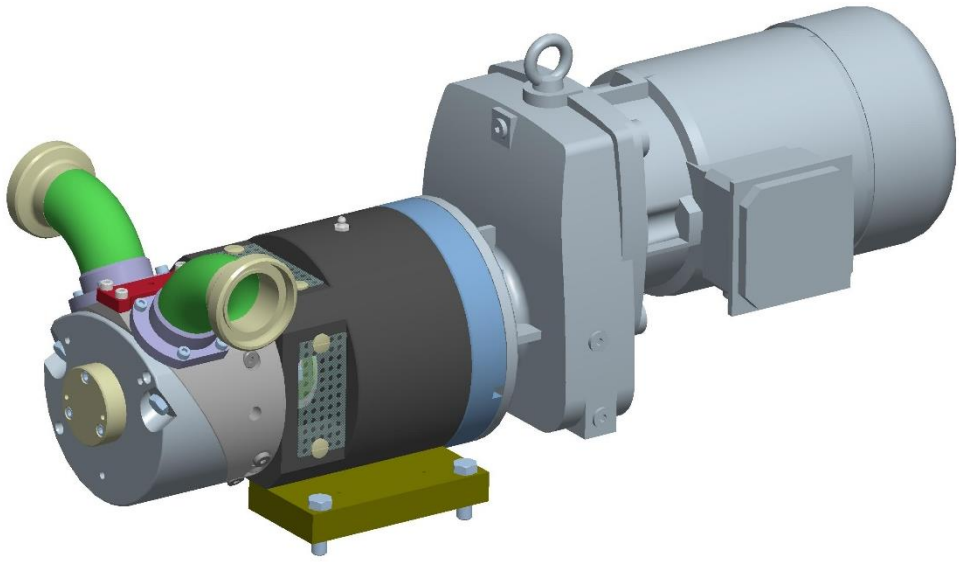

- Übersicht

Pumpsystems GmbH
Triebsdorfer Weg 17, 96482 Ahorn b. Coburg
Tel. + 49 (0) 9561 733 478 – 0 / FAX -8
Internet: www.pumpsystems.de;
Email: info@pumpsystems.de

4. Kennlinien* der Taumelringpumpen

4.1 Baureihen

- TR015
- TR030
- TR080

*Kennlinien mit Medium Wasser bei 18°C

Hinweis:
Das Fördern von Wasser ist nur mit geeigneter Konfiguration bzw. nur nach Freigabe von Pumpsystems erlaubt!

- Übersicht

Pumpsystems GmbH
Triebsdorfer Weg 17, 96482 Ahorn b. Coburg
Tel. + 49 (0) 9561 733 478 – 0 / FAX -8
Internet: www.pumpsystems.de;
Email: info@pumpsystems.de

4.2 Kennlinie Baureihe TR015

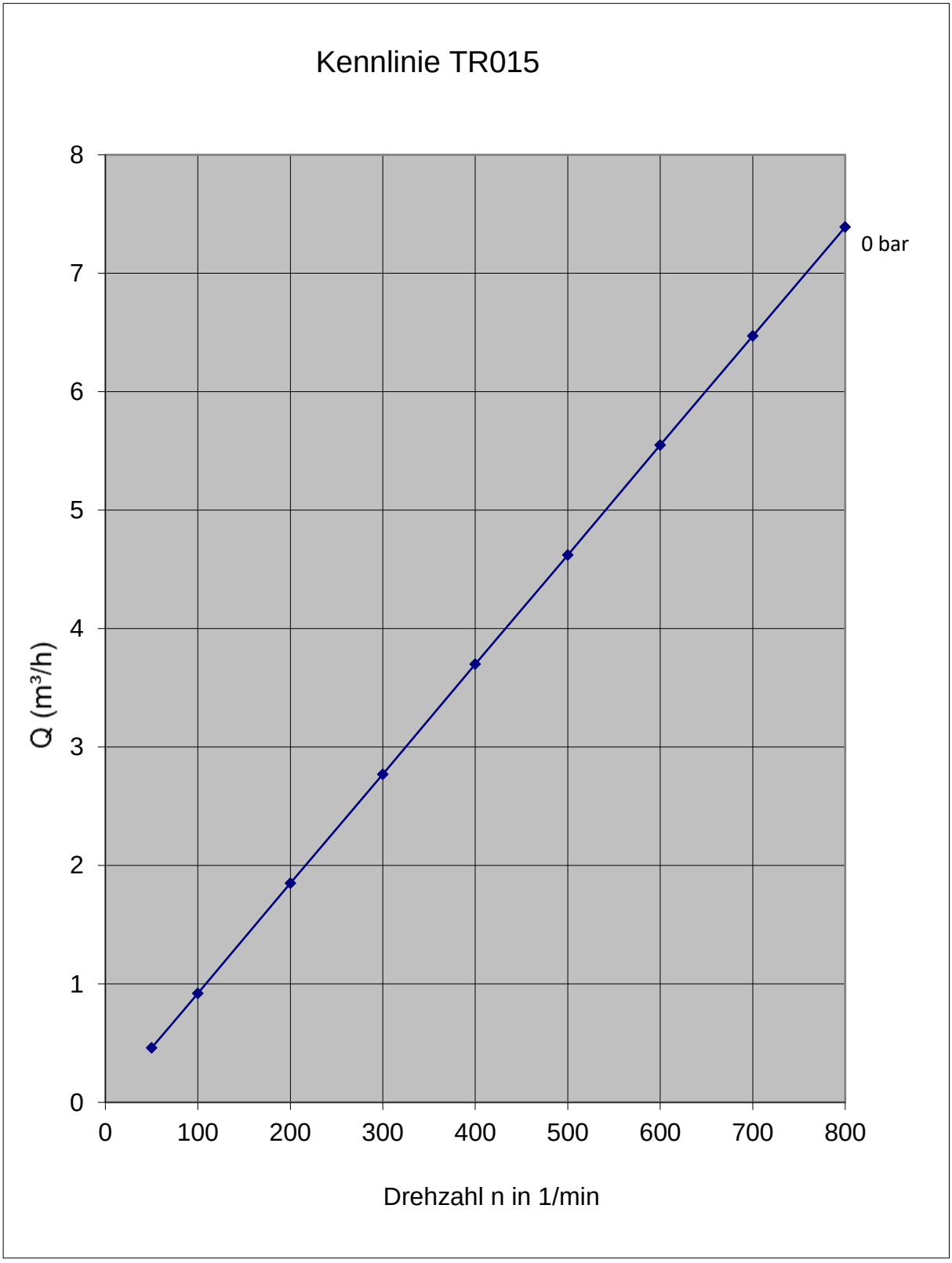

- Übersicht

Pumpsystems GmbH
Triebsdorfer Weg 17, 96482 Ahorn b. Coburg
Tel. + 49 (0) 9561 733 478 – 0 / FAX -8
Internet: www.pumpsystems.de;
Email: info@pumpsystems.de

4.3 Kennlinie Baureihe TR030

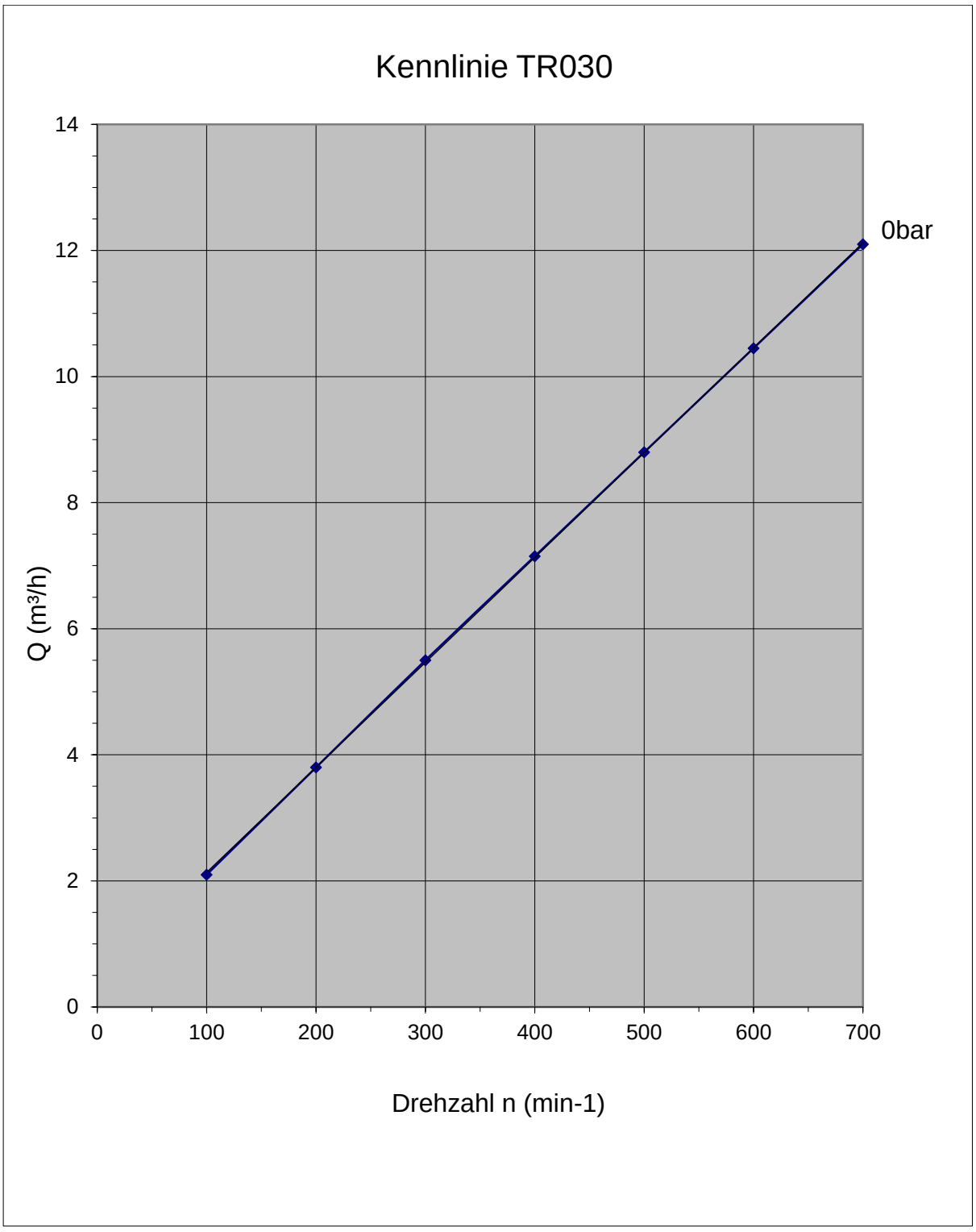

- Übersicht

Pumpsystems GmbH
Triebsdorfer Weg 17, 96482 Ahorn b. Coburg
Tel. + 49 (0) 9561 733 478 – 0 / FAX -8
Internet: www.pumpsystems.de;
Email: info@pumpsystems.de

4.4 Kennlinie Baureihe TR080

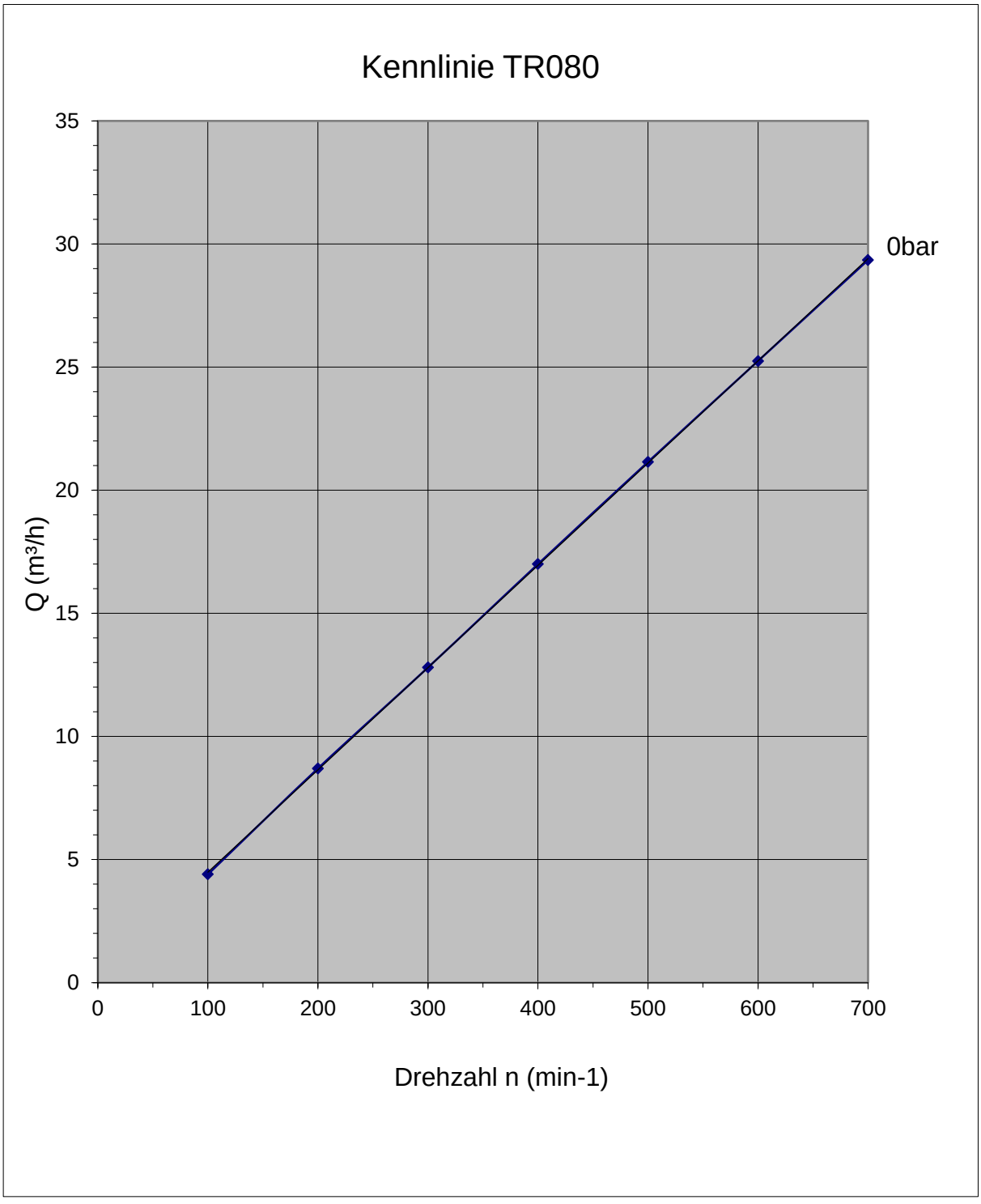

- Übersicht

Pumpsystems GmbH
Triebsdorfer Weg 17, 96482 Ahorn b. Coburg
Tel. + 49 (0) 9561 733 478 – 0 / FAX -8
Internet: www.pumpsystems.de;
Email: info@pumpsystems.de

5. Konfigurationsbeispiele und Abmessungen

5.1 Konfigurationsbeispiel TR015 - Milchrohrgewinde

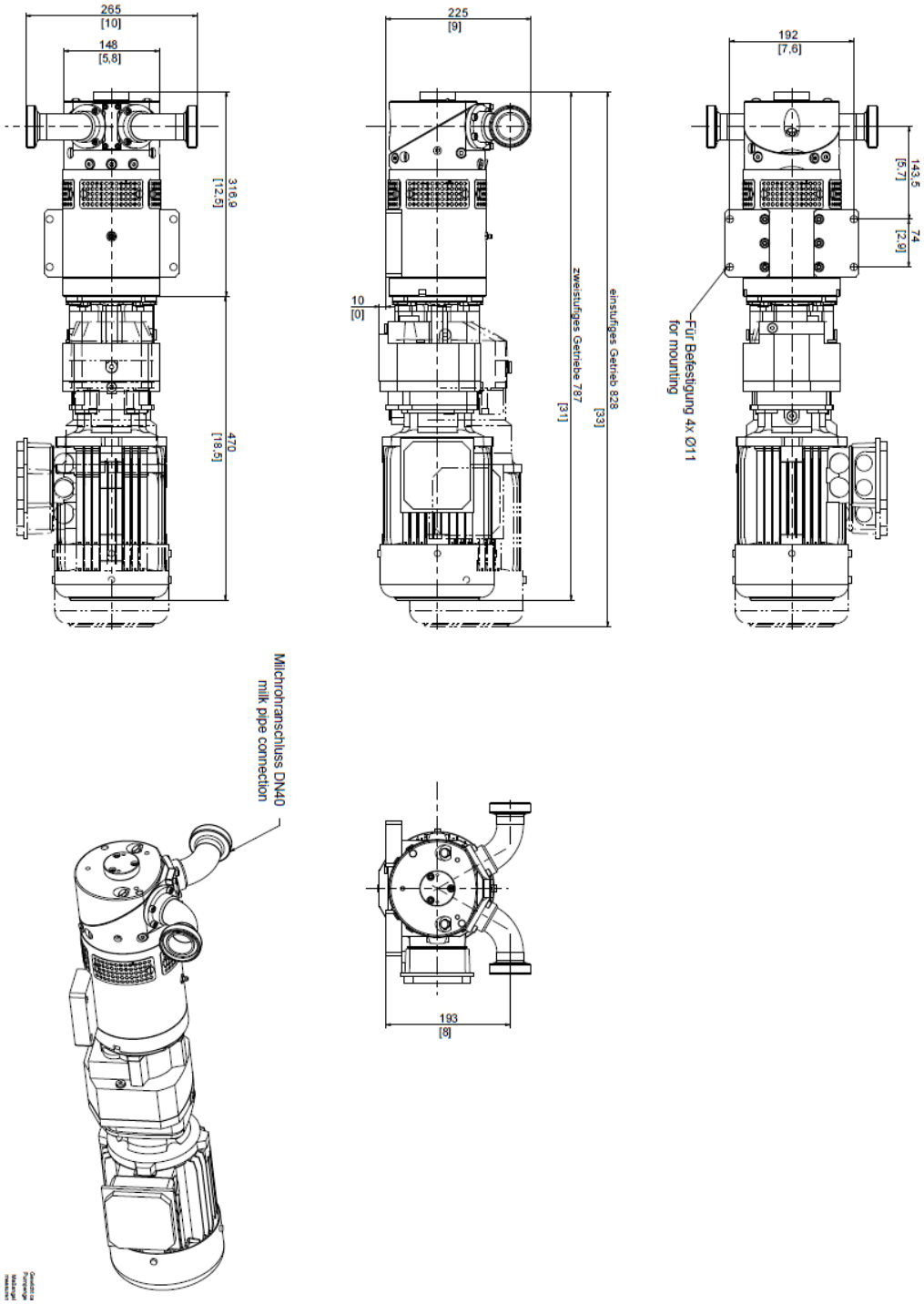

- Übersicht

Pumpsystems GmbH
Triebsdorfer Weg 17, 96482 Ahorn b. Coburg
Tel. + 49 (0) 9561 733 478 – 0 / FAX -8
Internet: www.pumpsystems.de;
Email: info@pumpsystems.de

5.2 Konfigurationsbeispiel TR015 – Flanschanschluss

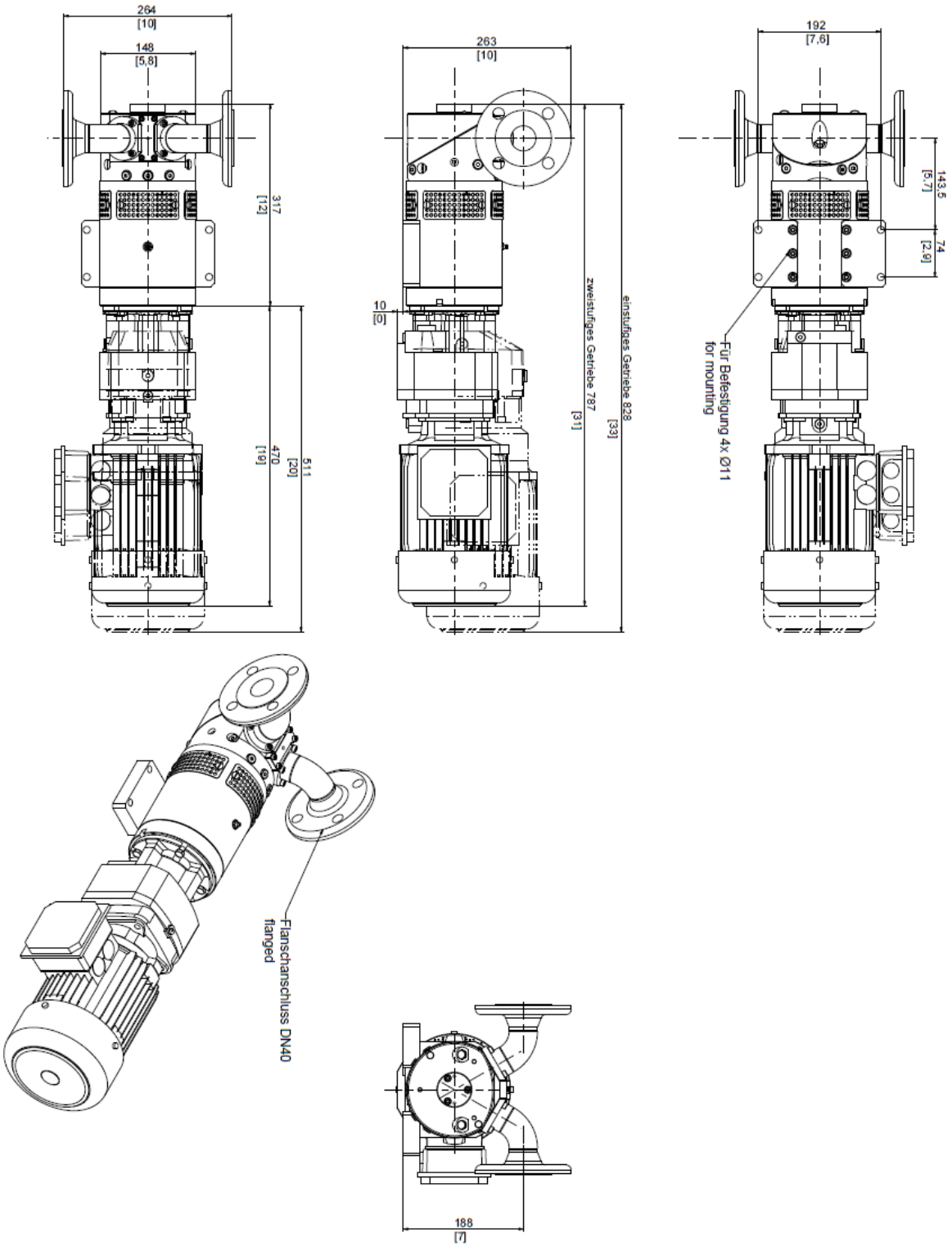

- Übersicht

Pumpsystems GmbH
Triebsdorfer Weg 17, 96482 Ahorn b. Coburg
Tel. + 49 (0) 9561 733 478 – 0 / FAX -8
Internet: www.pumpsystems.de;
Email: info@pumpsystems.de

5.3 Konfigurationsbeispiel TR030 – Milchrohrgewinde

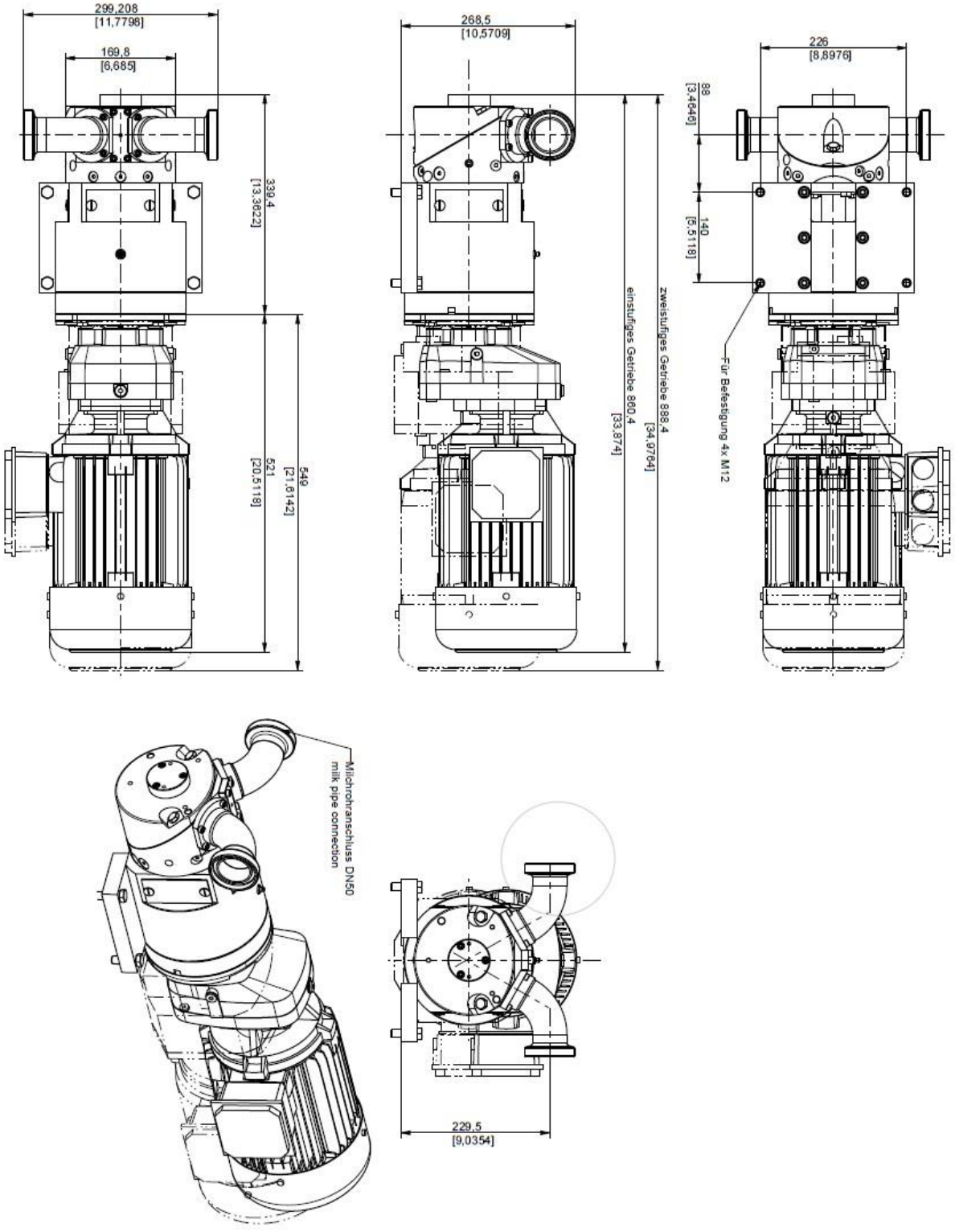

- Übersicht

Pumpsystems GmbH
Triebsdorfer Weg 17, 96482 Ahorn b. Coburg
Tel. + 49 (0) 9561 733 478 – 0 / FAX -8
Internet: www.pumpsystems.de;
Email: info@pumpsystems.de

5.4 Konfigurationsbeispiel TR030 – Flanschanschluss

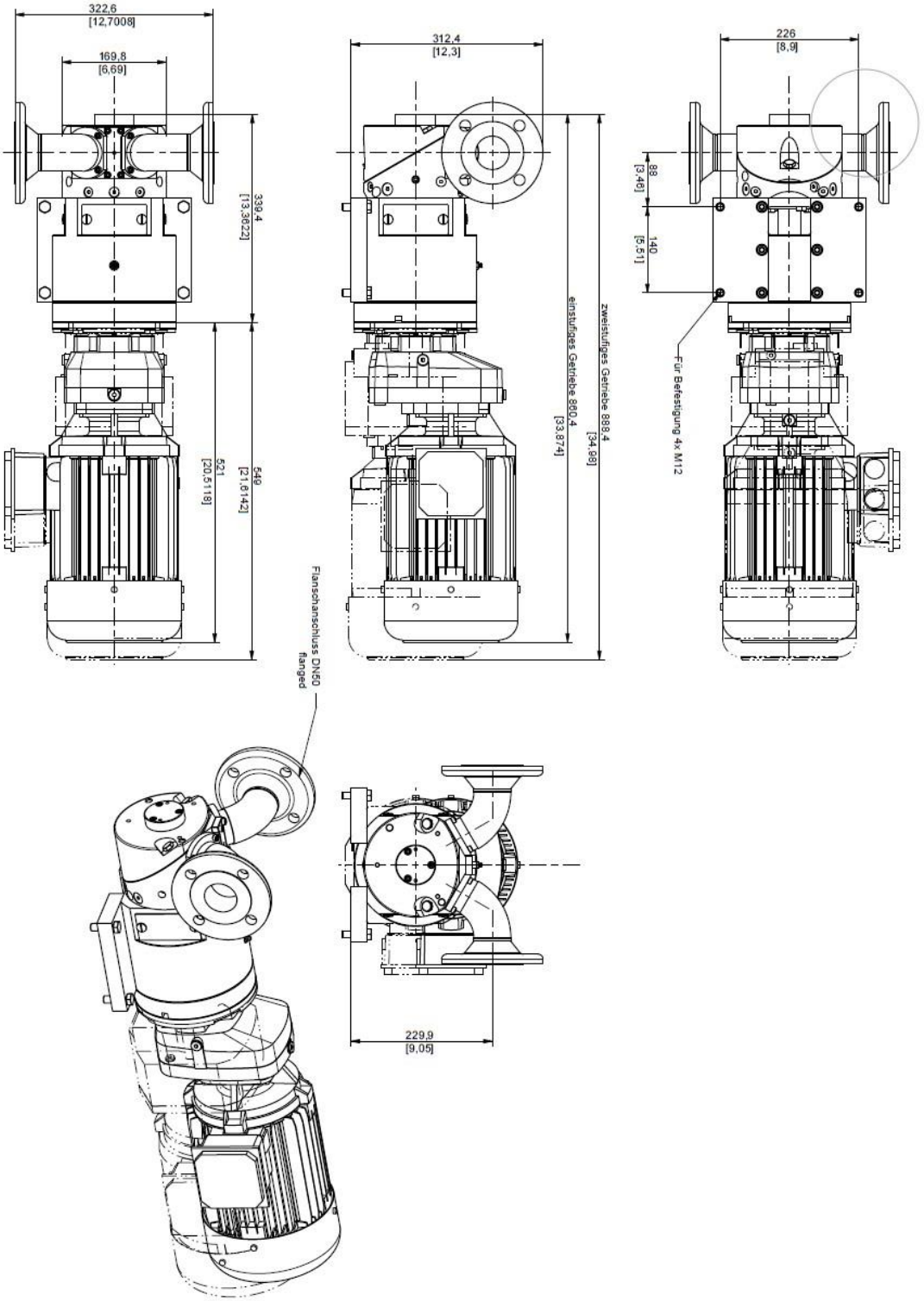

- Übersicht

Pumpsystems GmbH
Triebsdorfer Weg 17, 96482 Ahorn b. Coburg
Tel. + 49 (0) 9561 733 478 – 0 / FAX -8
Internet: www.pumpsystems.de;
Email: info@pumpsystems.de

5.5 Konfigurationsbeispiel TR080 – Milchrohrgewinde

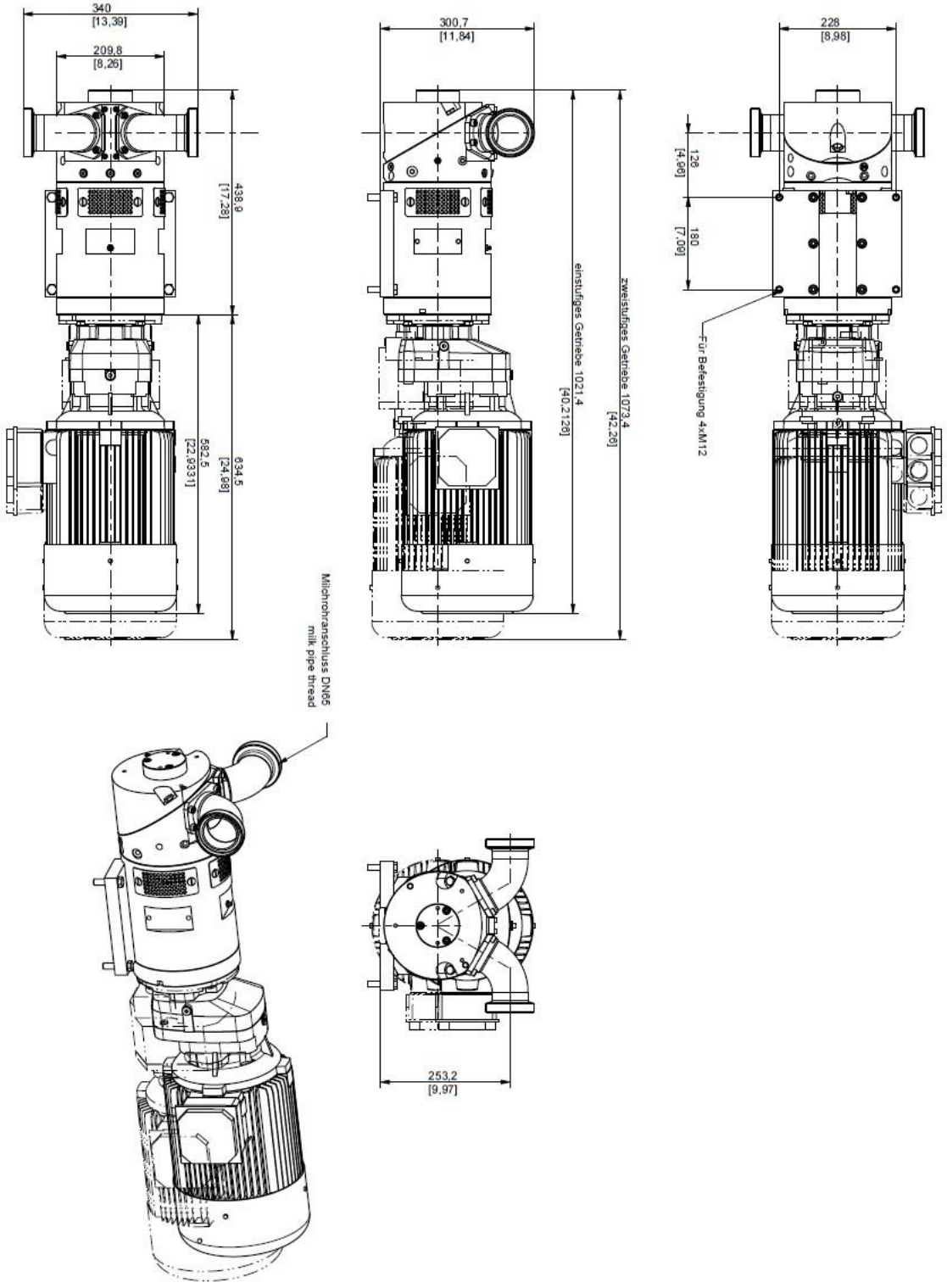

- Übersicht

Pumpsystems GmbH
Triebsdorfer Weg 17, 96482 Ahorn b. Coburg
Tel. + 49 (0) 9561 733 478 – 0 / FAX -8
Internet: www.pumpsystems.de;
Email: info@pumpsystems.de

5.6 Konfigurationsbeispiel TR080 – Flanschanschluss

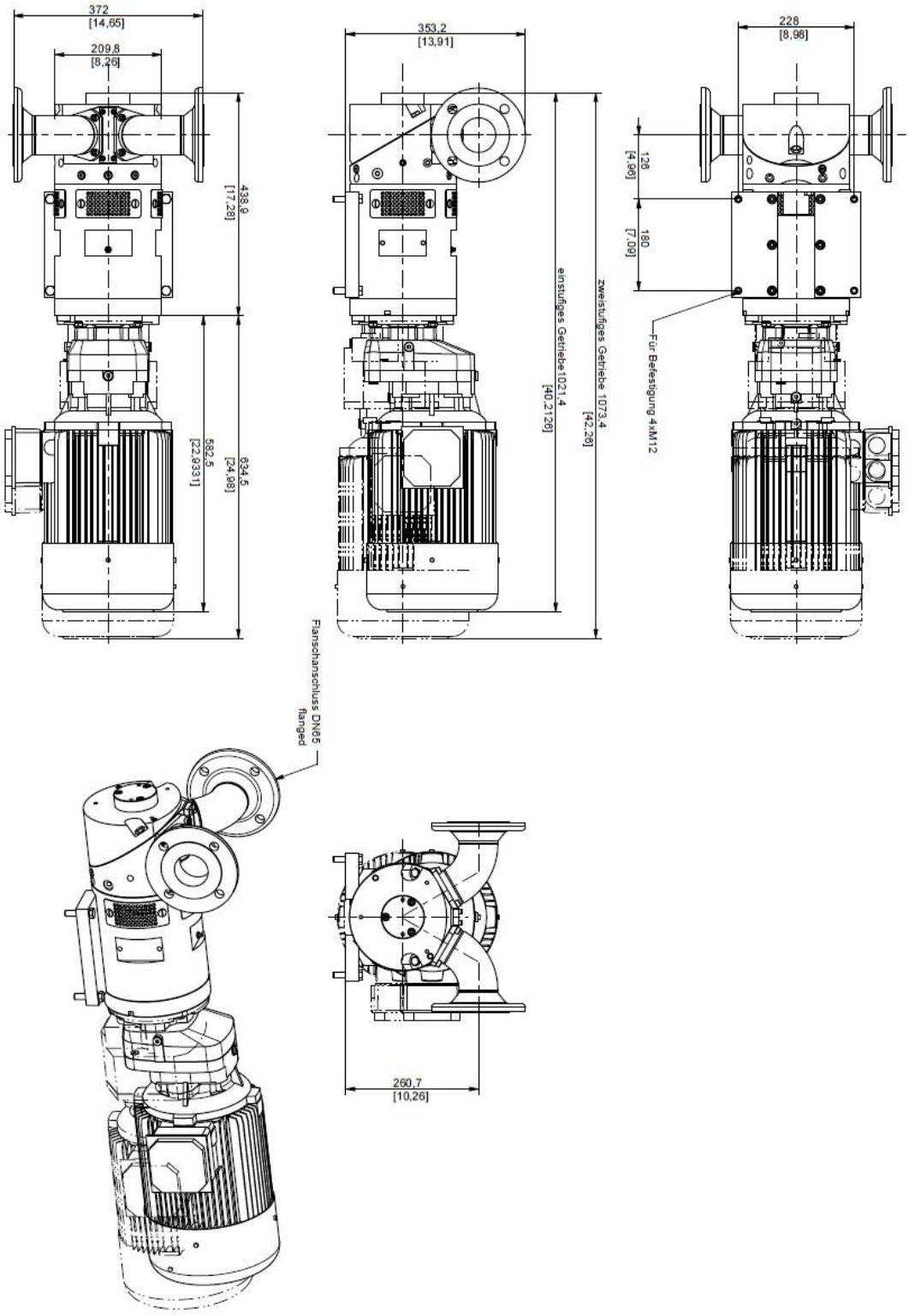

- Übersicht

Pumpsystems GmbH
Triebsdorfer Weg 17, 96482 Ahorn b. Coburg
Tel. + 49 (0) 9561 733 478 – 0 / FAX -8
Internet: www.pumpsystems.de;
Email: info@pumpsystems.de

5.7 Konfigurationsoption Pumpenkopf gedreht

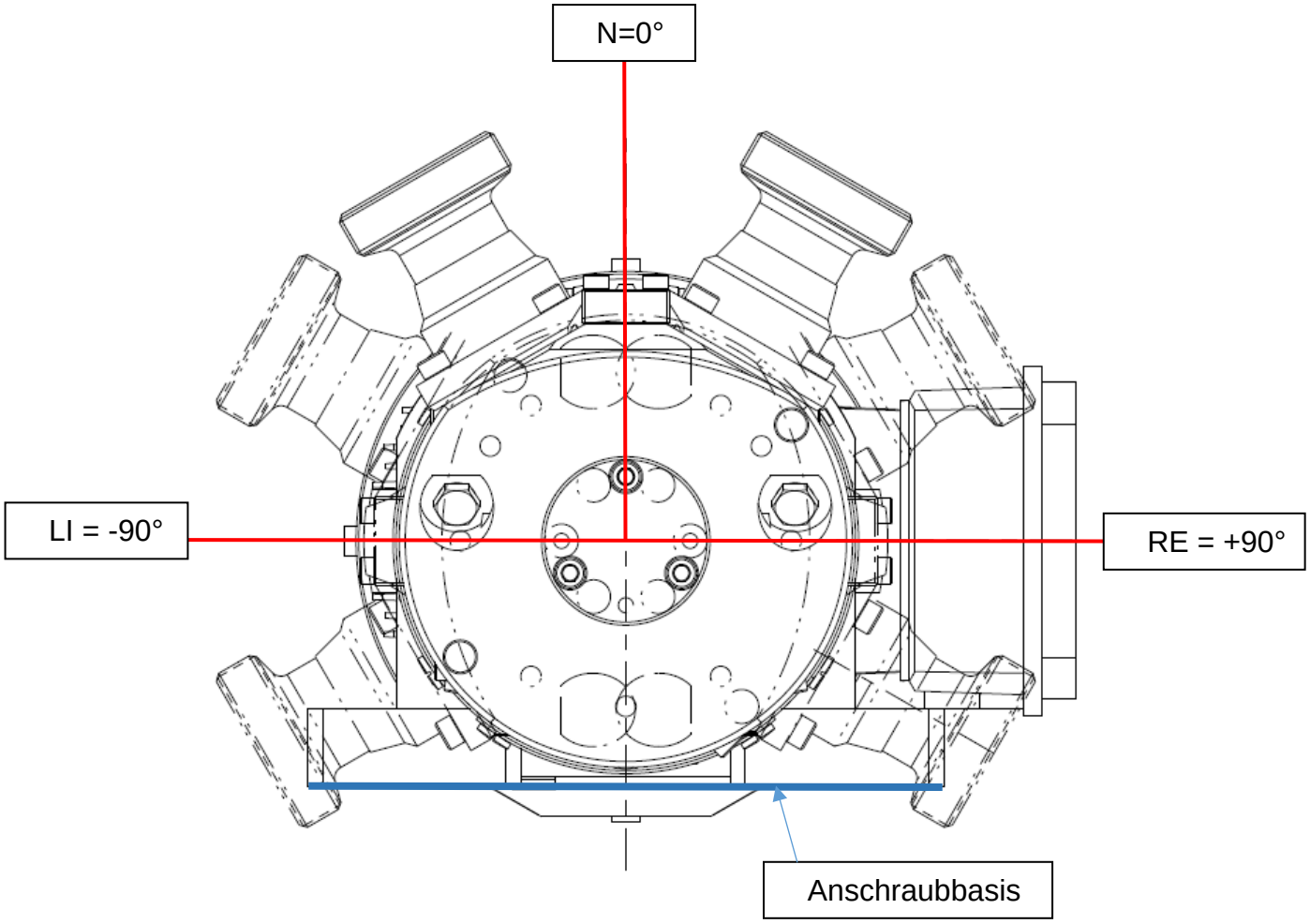

- Übersicht

Pumpsystems GmbH
Triebsdorfer Weg 17, 96482 Ahorn b. Coburg
Tel. + 49 (0) 9561 733 478 – 0 / FAX -8
Internet: www.pumpsystems.de;
Email: info@pumpsystems.de

6. Notizen:

- Übersicht